метално чекмедже

VIONARO

Само 13 мм. Най-висококачествени материали.
Задвижен от плъзгачи Dynapro.

MADE IN AUSTRIA

KSH Hadzhidimitrov

GRASS

Минималистичен, луксозен визуален дизайн.
За всички жилищни помещения.

Функционалност + перфектен дизайн =Vionaro

Независимо дали става дума за кухнята, банята или всекидневната, тънката форма, финият дизайн и висококачественият материал на чекмеджето Vionaro превръщат шкафа ви в класика. Перфектно проектираните страни на чекмеджето са оформени от едно парче висококачествена стомана с помощта на най-съвременна лазерна технология.

Височината на страниците на Vionaro се предлага в размери 89 мм,185 мм и 249 мм в бяло и графит. Предните панели за вътрешни чекмеджета се предлагат с височина 89 мм и 185 мм. Организацията на чекмеджетата е проста и гъвкава със системата от разделители, които могат да бъдат изрязани според ширината на чекмеджето, и захванати с 2,3 или 4 пътни конектори - виж повече на стр. 15

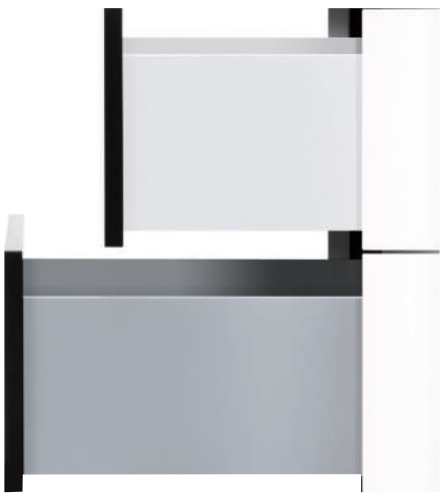

КСХ-Хаджидимитров ЕООД София, кв.Враждебна, ул. 3-та, 4 тел.: 02/ 943 45 34 www.obkov.com /e-mail: office@obkov.com

13 милиметрови царги

Когато отворите иновативното чекмедже Vionaro, ще откриете тънко чекмедже, вдъхновено от дизайна. Страниците с дебелина само 13 мм са изработени от материали с най-високо качество и предлагат чекмедже с минималистичен дизайн и максимално пространство за съхранение.

Задвижени от плъзгачи Dynapro

Страниците на чекмеджетата Vionaro лежат върху доказаната система за скрито плъзгане Dynapro, превръщайки Dynapro в многофункционална система.
В резултат на тази комбинация се получава цялостна система от чекмеджета, която отговаря на най-високите изисквания за дизайн. Сега Vionaro притежава всичко, което е характерно за Dynapro: скрита плъзгаща система с пълно изтегляне и изключителни работни характеристики, висока товароносимост и малка сила на изтегляне.

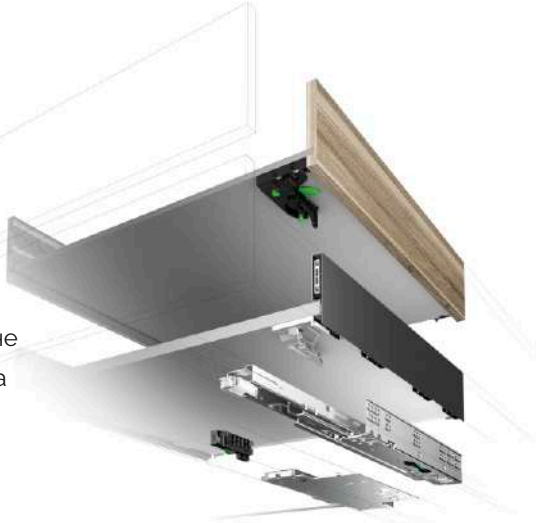

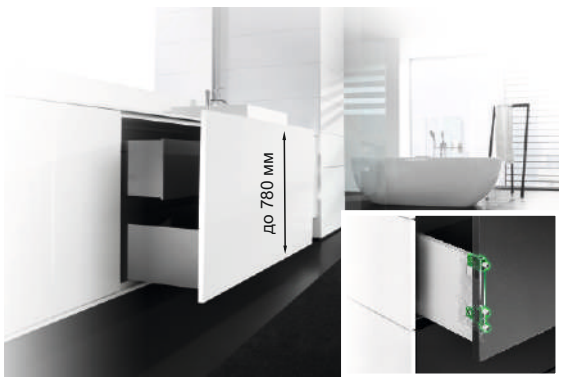

Максимална стабилност

Vionaro се отличава със здрава връзка с челото на чекмеджето, Интегрираният в страната на чекмеджето стабилизатор на фронта позволява монтирането на високи фронтове до **780 мм.** - без да има нужда от рейлинг.

Push-to-open

Действието на плавното затваряне довежда чекмеджето Vionaro до леко и тихо затваряне. С добавянето на Sensomatic, електронната система за отваряне, или Tipmatic Soft-close механизъм с Push става възможно създаването на големи чекмеджета без дръжки, които се отварят с леко натискане на предната част.

KSH Hadzhidimitrov
КСХ-Хаджидимитров ЕООД София, кв.Враждебна, ул. 3-та, 4 тел.: 02/ 943 45 34 www.obkov.com /e-mail: office@obkov.com

G*GRASS

Характеристики - VIONARO

- 90˚ прави ъгли и страни
- Тънки страни с ширина 13 мм
- Интегрирано регулиране на височината, страната и наклона
- Сглобяване без инструменти
- Работи изцяло с Dynapro
- Максимална ширина на чекмеджето 120 см.
- За шкафове с рамка и без рамка
- Позволява монтирането на високи фронтове до **780 мм.** - без да има нужда от рейлинг.

Закрепване с дюбел
(10mm Ø)

Страничен регаж
±1.5mm

Освобождаване на предния панел

Регулиране на височината
+2.5mm / -1.5mm

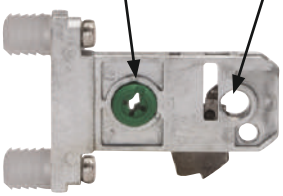

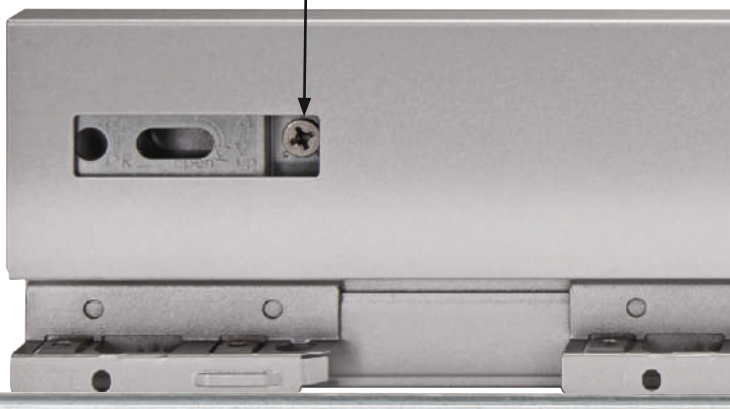

4D регулиране на дълбочината
опция за добавка

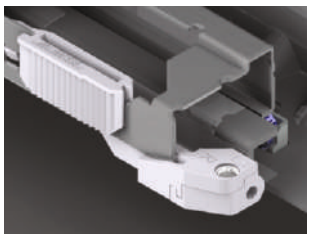

Скобите на плъзгача се свързват веднага с предното заключващо устройство при монтажа за максимална връзка между плъзгача на чекмеджето и предното заключващо устройство.

3 Размера:
- 89 мм
- 185 мм
249 мм

KSH Hadzhidimitrov
КСХ-Хаджидимитров ЕООД София, кв.Враждебна, ул. 3-та, 4 тел.: 02/ 943 45 34 www.obkov.com /e-mail: office@obkov.com

G*GRASS

Характеристики - DYNAPRO

- Устойчивите на износване найлонови ролки осигуряват тиха и прецизна работа
- Лесно отваряне с ниска сила на издърпване
- Поддържаща ролка за еднаква височина на челото на чекмеджето
- 40 кг. динамично натоварване
- Плъзгачите Dynapro са взаимозаменяеми с чекмеджета Vionaro и дървени чекмеджета
- Пълно изтегляне с плавно затваряне
- Вграденият течен амортисьор предлага най-новата технология за затваряне

Възможност за регулиране на дълбочината
+4.5mm

Вграден течен амортисьор
предлага най-новата технология на затваряне.

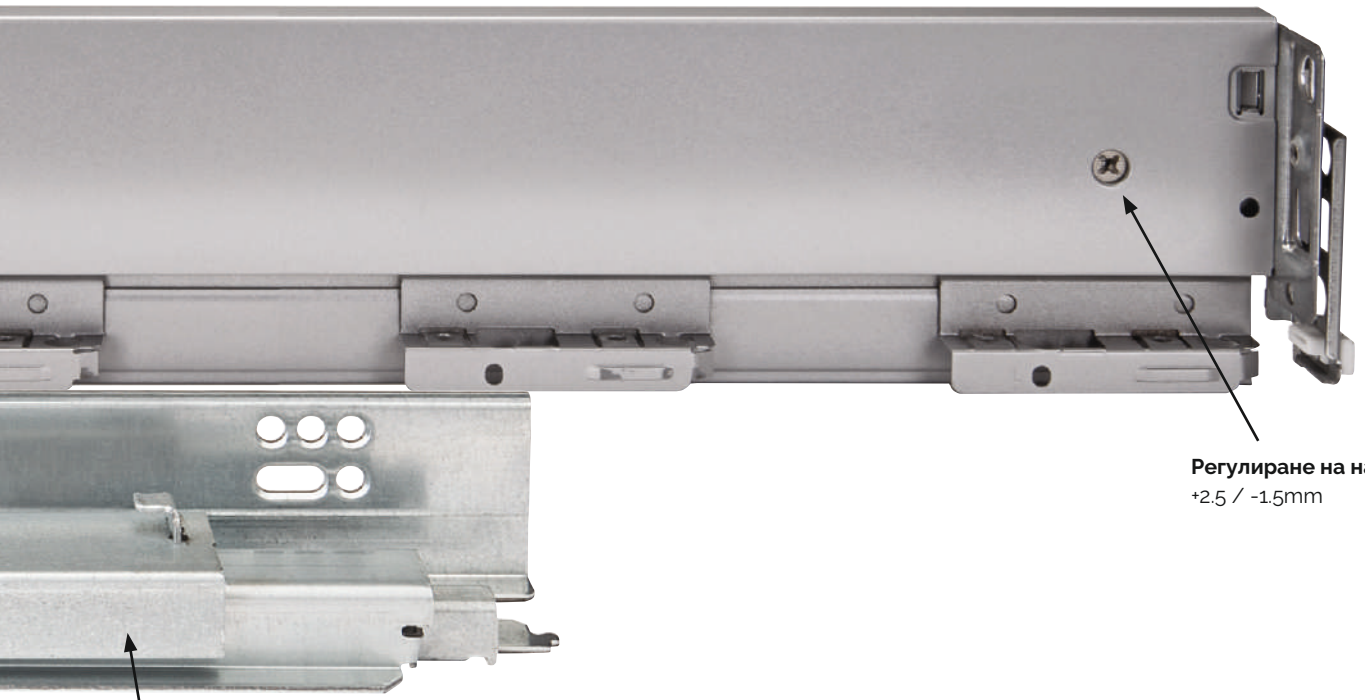

Регулиране на наклона
+2.5 / -1.5mm

Устойчиви на износване найлонови ролки
гарантират плавно и равномерно движение

Tipmatic Push-to-open
с плавно затваряне

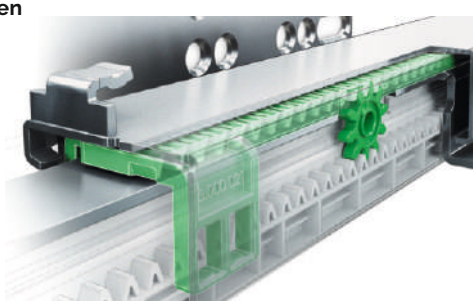

Синхронизация
Синхронизацията на Dynapro позволява на чекмеджетата да се движат тихо и без никакво съпротивление.

KSH Hadzhidimitrov
КСХ-Хаджидимитров ЕООД София, кв.Враждебна, ул. 3-та, 4 тел.: 02/ 943 45 34 www.obkov.com /e-mail: office@obkov.com

GRASS

Чекмедже Vionaro със страници H89, H185 и H249 мм, цвят бяло

- **4-D реглаж**
- Вграден реглаж настрани, по височина и за наклона
- 90 ˚ права вътрешна и външна стена
- **Тънка стена на чекмеджето - 13 мм**
- Монтаж без инструменти
- Обработката на дъното не се изисква

Комплекта включва:
- 2 броя двустенни царги с височина 89, 185 или 249 мм
- 2 броя плъзгачи с вградено плавно с товароносимост 40 кг
- 2 броя държачи за чело
- 2 броя клипс
- 2 броя стабилизатори за чело
- 2 броя капачки с надпис Grass

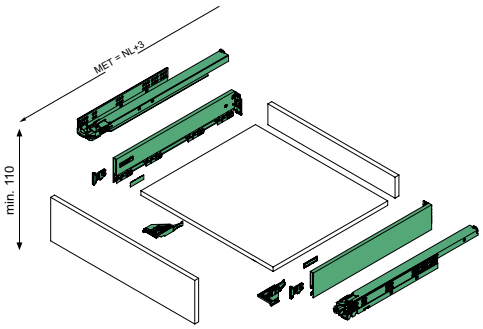

Дължина	Вид/височина страница	PUSH TO OPEN	Цена с ДДС
350	Vionaro 350 **H89** бяло	може да се добави (70.60 лв)	86,06 лв
400	Vionaro 400 **H89** бяло	може да се добави (70.60 лв)	86,06 лв
450	Vionaro 450 **H89** бяло	може да се добави (70.60 лв)	88,66 лв
500	Vionaro 500 **H89** бяло	може да се добави (70.60 лв)	89,94 лв

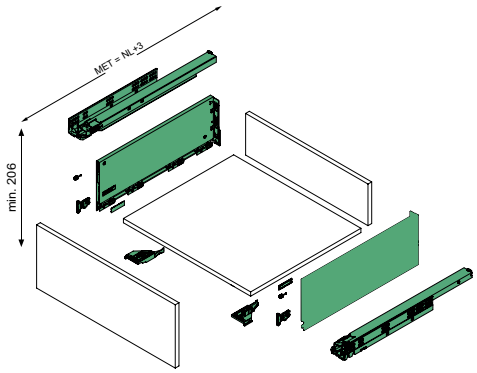

Дължина	Вид/височина страница	PUSH TO OPEN	Цена с ДДС
450	Vionaro 450 **H185** бяло	може да се добави (70.60 лв)	113,16 лв
500	Vionaro 500 **H185** бяло	може да се добави (70.60 лв)	114,86 лв

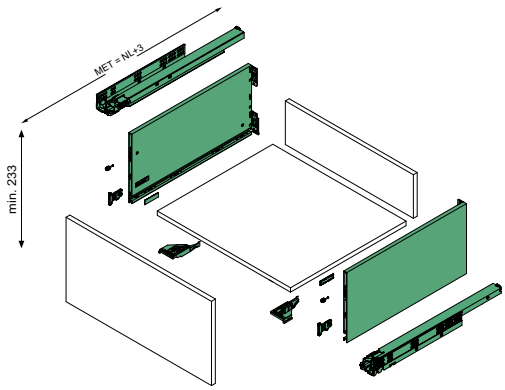

Дължина	Вид/височина страница	PUSH TO OPEN	Цена с ДДС
500	Vionaro 500 **H249** бяло	може да се добави (70.60 лв)	183,35 лв

KSH Hadzhidimitrov
КСХ-Хаджидимитров ЕООД София, кв.Враждебна, ул. 3-та, 4 тел.: 02/ 943 45 34 www.obkov.com /e-mail: office@obkov.com

G*GRASS

Чекмедже Vionaro със страници H89, H185 и H249 мм, цвят графит

- **4-D реглаж**
- Вграден реглаж настрани, по височина и за наклона
- 90 ˚ права вътрешна и външна стена
- **Тънка стена на чекмеджето - 13 мм**
- Монтаж без инструменти
- Обработката на дъното не се изисква

Комплекта включва:
- 2 броя двустенни царги с височина 89, 185 или 249 мм
- 2 броя плъзгачи с вградено плавно с товароносимост 40 кг
- 2 броя държачи за чело
- 2 броя клипс
- 2 броя стабилизатори за чело
- 2 броя капачки с надпис Grass

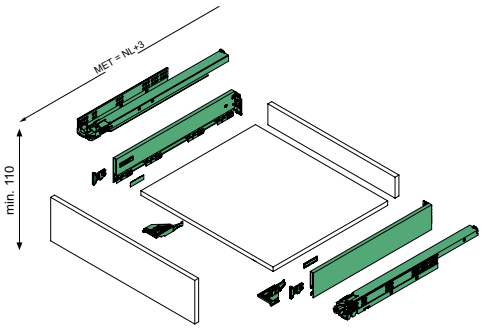

Дължина	Вид/височина страница	PUSH TO OPEN	Цена с ДДС
450	Vionaro 450 **H89** графит	може да се добави (70.60 лв)	102,13 лв
500	Vionaro 500 **H89** графит	може да се добави (70.60 лв)	103,63 лв

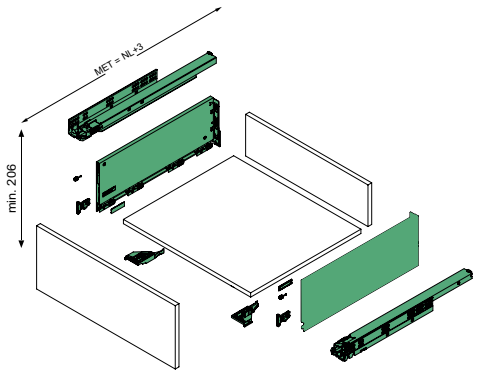

Дължина	Вид/височина страница	PUSH TO OPEN	Цена с ДДС
450	Vionaro 450 **H185** графит	може да се добави (70.60 лв)	113,16 лв
500	Vionaro 500 **H185** графит	може да се добави (70.60 лв)	122,28 лв

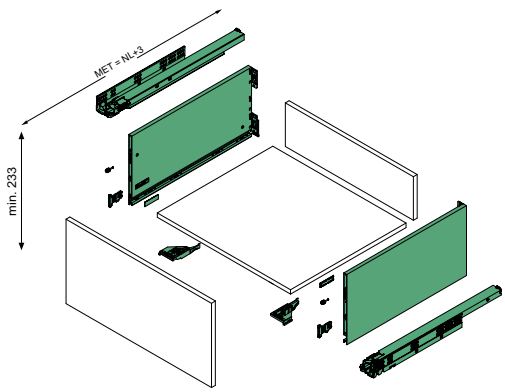

Дължина	Вид/височина страница	PUSH TO OPEN	Цена с ДДС
500	Vionaro 500 **H249** графит	може да се добави (70.60 лв)	183,35 лв

KSH Hadzhidimitrov
КСХ-Хаджидимитров ЕООД София, кв.Враждебна, ул. 3-та, 4 тел.: 02/ 943 45 34 www.obkov.com /e-mail: office@obkov.com

G*GRASS

PUSH TO OPEN за VIONARO

- Механична система за отваряне без дръжки
- Комбинира Tipmatic (пуш) функция с плавно затваряне
- Сглобяване без инструменти на Tipmatic (пуш) механизма
- Използва за Dynapro Soft-close пълно изтегляне
- Един механизъм за всички дължини и товароносимости
- 3-степенна настройка на силата на отваряне
- Широк обхват на широчини поради синхронизиращия лост

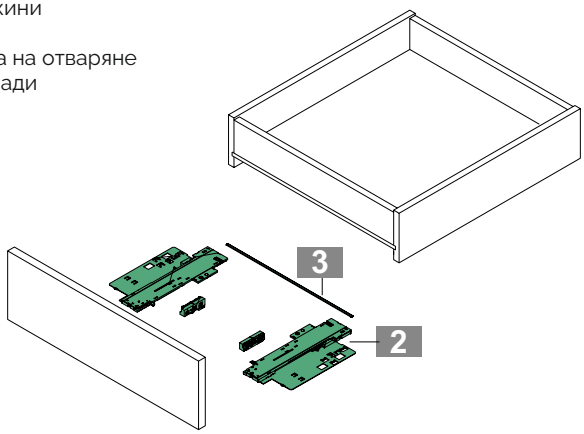

ИНФОРМАЦИЯ ЗА ПОРЪЧКА

Плъзгачи, страници, крепежи (стр. 1) + 2 + 3 (опция)

2 Dynapro Tipmatic Soft-close
К-т: Апарат и активатор, по един от всеки ляв/десен

	Код:	Цена
	003-F134 109 323 607	64.25лв

3 Синхронизираща шина
На брой: За рязане по размер (ако чекмеджето е >500 мм)

L	Art.-no.	Цена
952	**003-F134 109 410 207**	9.36лв

Позиция на синхронизиращата шина

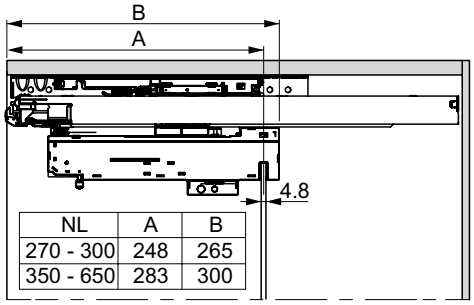

NL	A	B
270 - 300	248	265
350 - 650	283	300

Рязане на синхр. шина

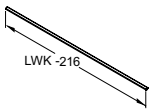

Размери

Всички размери са в милиметри

Монтажни размери на плъзгача

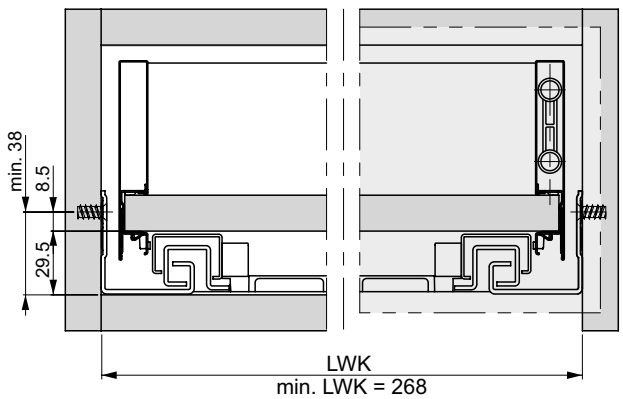

Позиция на фиксиращите планки

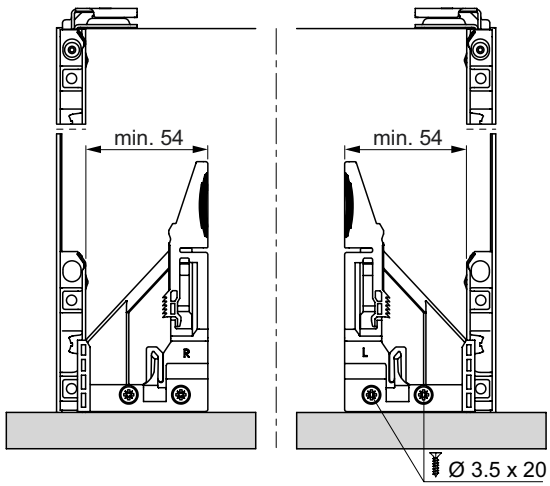

KSH Hadzhidimitrov
КСХ-Хаджидимитров ЕООД София, кв.Враждебна, ул. 3-та, 4 тел.: 02/ 943 45 34 www.obkov.com /e-mail: office@obkov.com

GRASS

Чело за вградено чекмедже VIONARO H89

- Цветен алуминиев преден панел
- Висококачествен дизайн с гладка вътрешност и външни повърхности
- Рязане по дължина

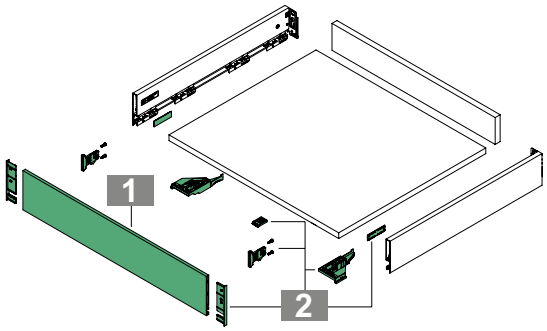

цвят	Цена с ДДС	Съдържание
бяло	73,70 лв	Добавка към всеки размер чекмедже H89мм (плъзгачи и страници): - държачи за вътрешно чело комплект L+R; - чело за вътрешно чекмедже , L 1160 мм, S7,5 mm /челото може да се използва за няколко чекмеджета в зависимост от размера/
графит	73,70 лв	

Оразмеряване на челото

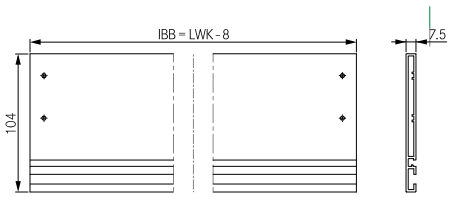

Помощни средства за сглобяване на чекмеджета Vionaro

Код артикул	Наименование	Снимка/схема	Цена с ДДС
003-**F146**101**348**	Шаблон за разпробиване на шкаф за плъзгач Dynapro 10 бр. в опаковка Да се използва със свредло 003-**F146**035**692**		30,60 лв
003-**F146**100**545**	Шаблон за разпробиване на чело за Vionaro H89/H249 25 бр. в опаковка		36,00 лв
003-**F146**035**692**	Свредло за разпробиване по шаблон		123,50 лв
003-**F146**083**271**	Инструмент за набиване на фиксатори за чело за Vionaro 185 мм и 249 мм		72,00 лв

KSH Hadzhidimitrov
КСХ-Хаджидимитров ЕООД София, кв.Враждебна, ул. 3-та, 4 тел.: 02/ 943 45 34 www.obkov.com /e-mail: office@obkov.com

GRASS

VIONARO страници H89 мм

ИНФОРМАЦИЯ ЗА МОНТАЖ

Всички размери са в милиметри

Фронтални монтажни размери

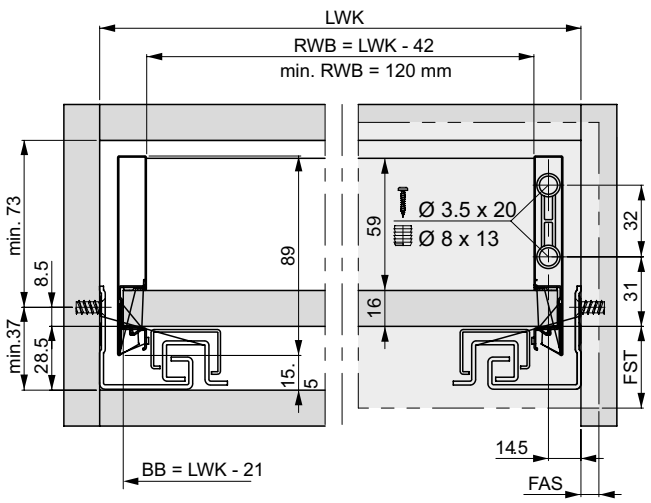

Заден панел монт. размери

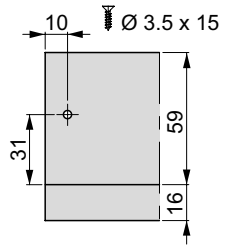

Р-ри за изрязване за 16 mm панел

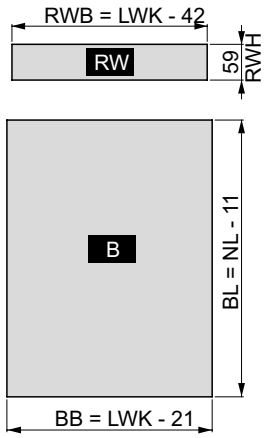

Минимална монтажна дълбочина

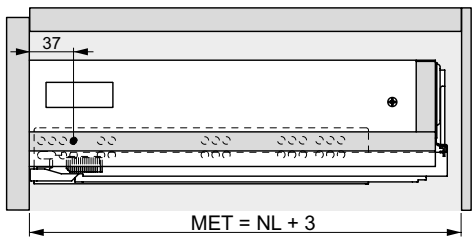

Свързв. с винт, заден панел (KB ≥ 275)

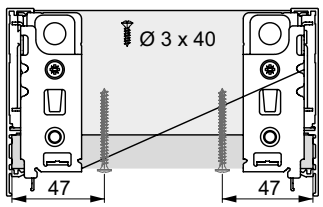

Свързв. с винт, заден панел (KB ≥ 600)

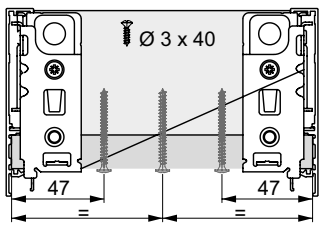

Позиция на плъзгач пълно изтегляне

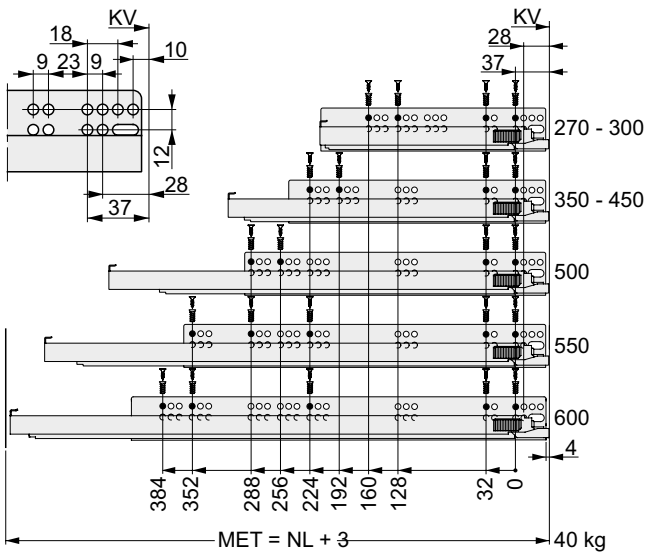

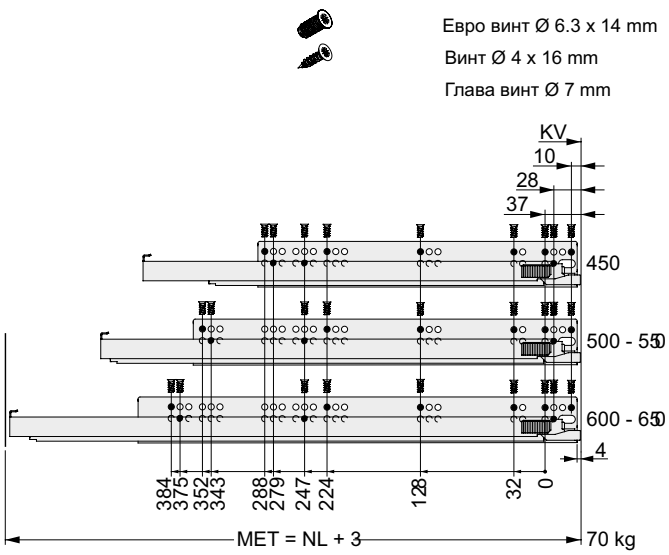

ЛЕГЕНДА

B	Долен панел	FST	Припокриване отпред	NL	Номинална дължина
BB / BL	Ширина дъно / Дължина дъно	KV	Преден ръб на шкафа	RW	Заден панел
EB	Конструкт. ширина	LWK	Вътрешна ширина на шкафа	RWB	Ширина заден панел
FAS	Припокриване, страница	MET	Минимална монтажна дълб.	RWH	Височина заден панел

KSH Hadzhidimitrov
КСХ-Хаджидимитров ЕООД София, кв.Враждебна, ул. 3-та, 4 тел.: 02/ 943 45 34 www.obkov.com /e-mail: office@obkov.com

GRASS

VIONARO страници H185 мм

ИНФОРМАЦИЯ ЗА МОНТАЖ

Всички размери са в милиметри

Фронтални монтажни размери

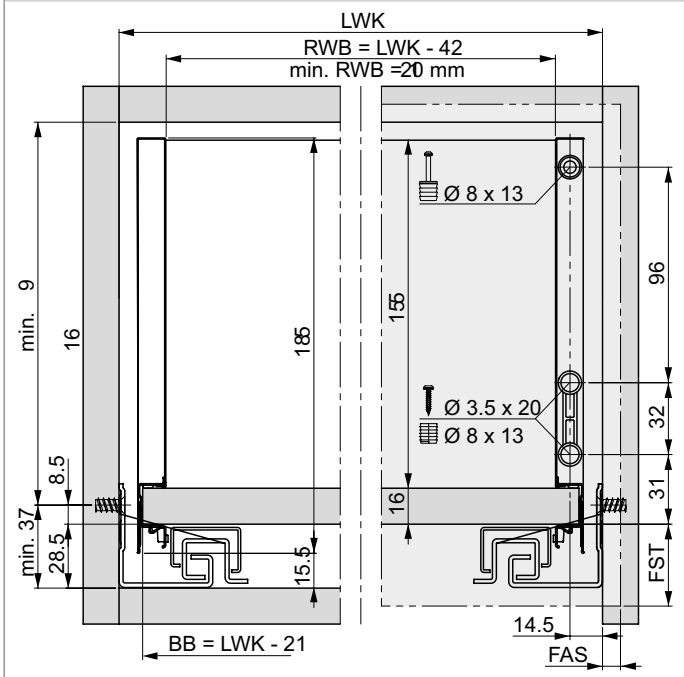

Заден панел монт. размери

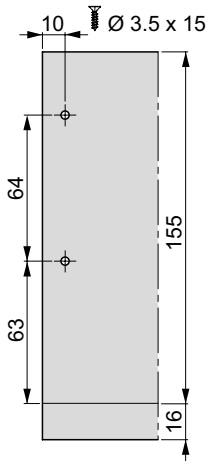

Р-ри за изрязване за 16 mm панел

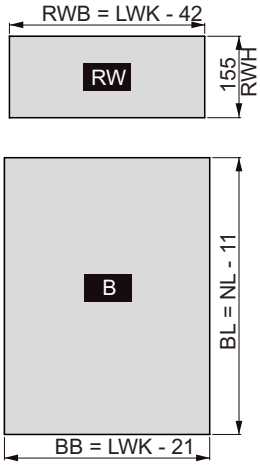

Минимална монтажна дълбочина

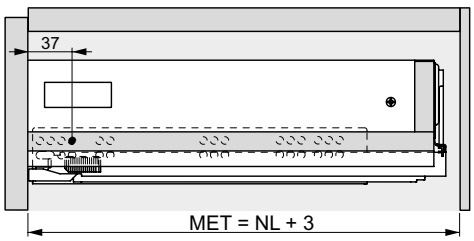

Свързв. с винт, заден панел (KB ≥ 275)

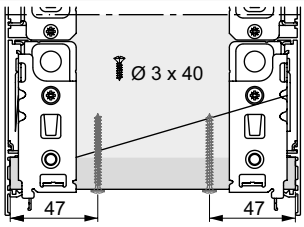

Свързв. с винт, заден панел (KB ≥ 600)

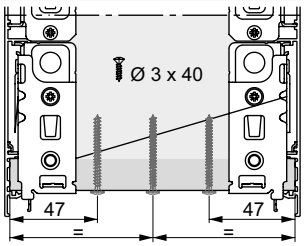

Позиция на плъзгач пълно изтегляне

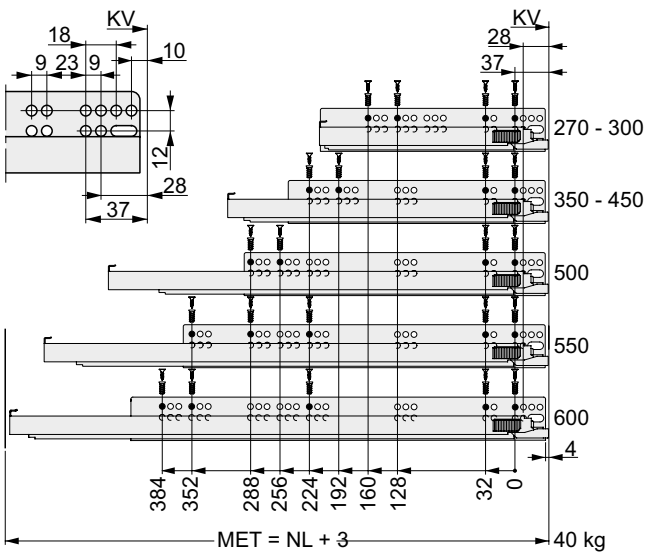

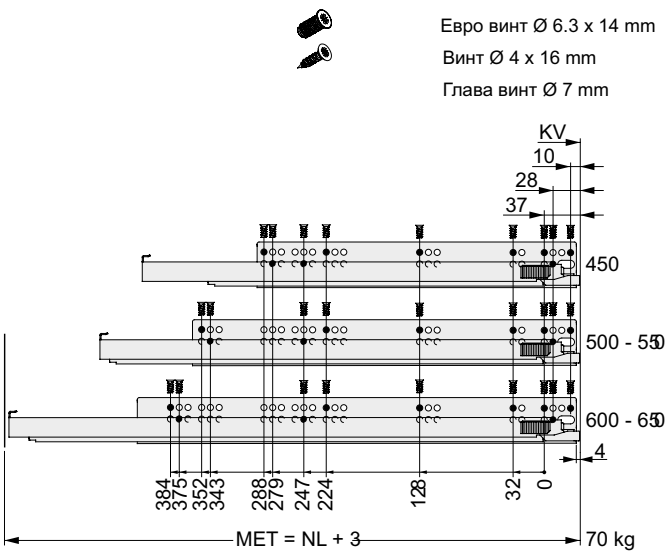

ЛЕГЕНДА

B	Долен панел	FST	Припокриване отпред	NL	Номинална дължина
BB / BL	Ширина дъно / Дължина дъно	KV	Преден ръб на шкафа	RW	Заден панел
EB	Конструкт. ширина	LWK	Вътрешна ширина на шкафа	RWB	Ширина заден панел
FAS	Припокриване, страница	MET	Минимална монтажна дълб.	RWH	Височина заден панел

KSH Hadzhidimitrov
КСХ-Хаджидимитров ЕООД София, кв.Враждебна, ул. 3-та, 4 тел.: 02/ 943 45 34 www.obkov.com /e-mail: office@obkov.com

GRASS

VIONARO страници H249 мм

ИНФОРМАЦИЯ ЗА МОНТАЖ

Всички размери са в милиметри

Front installation dimensions

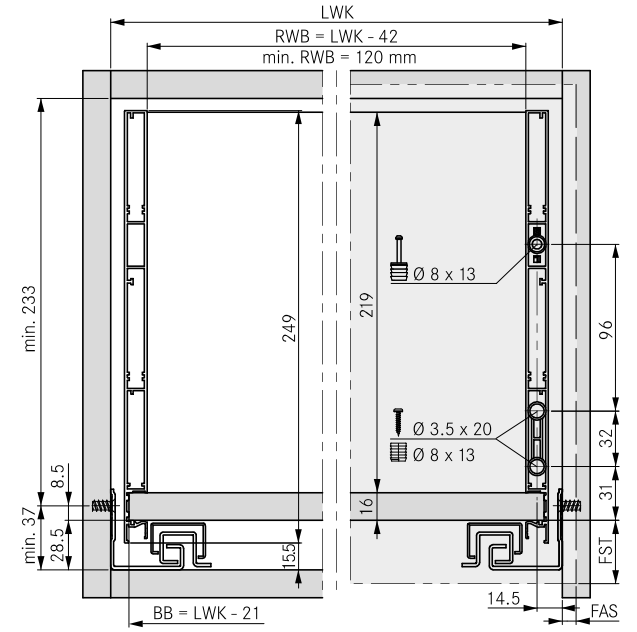

Back panel installation dimensions

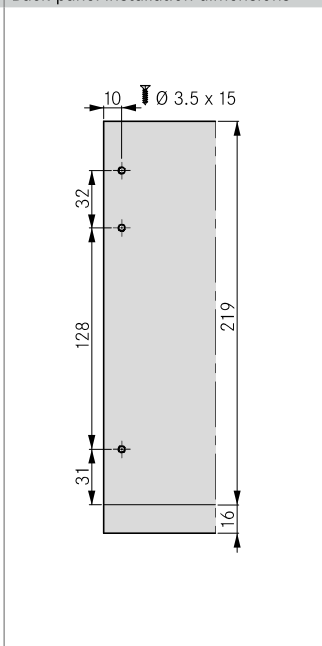

Cutting dimensions for 16 mm chipboard

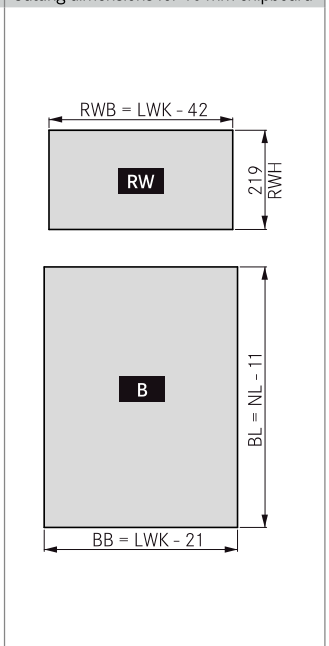

Minimum installation depth

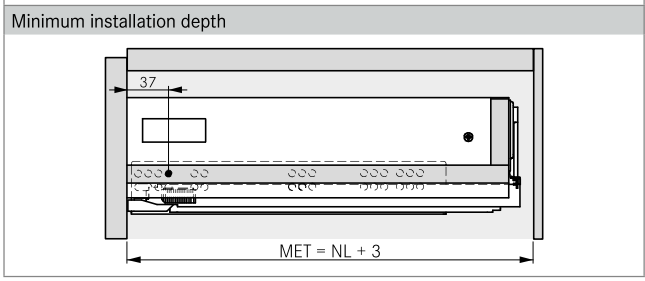

Screw connection, back panel (KB ≥ 275)

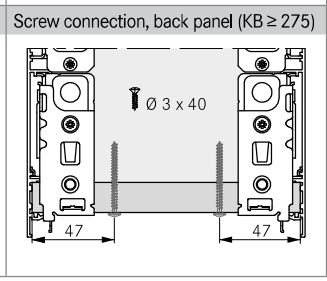

Screw connection, back panel (KB ≥ 600)

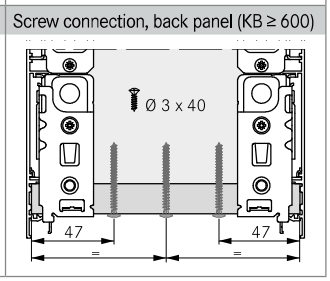

Fixing positions for full extension slide

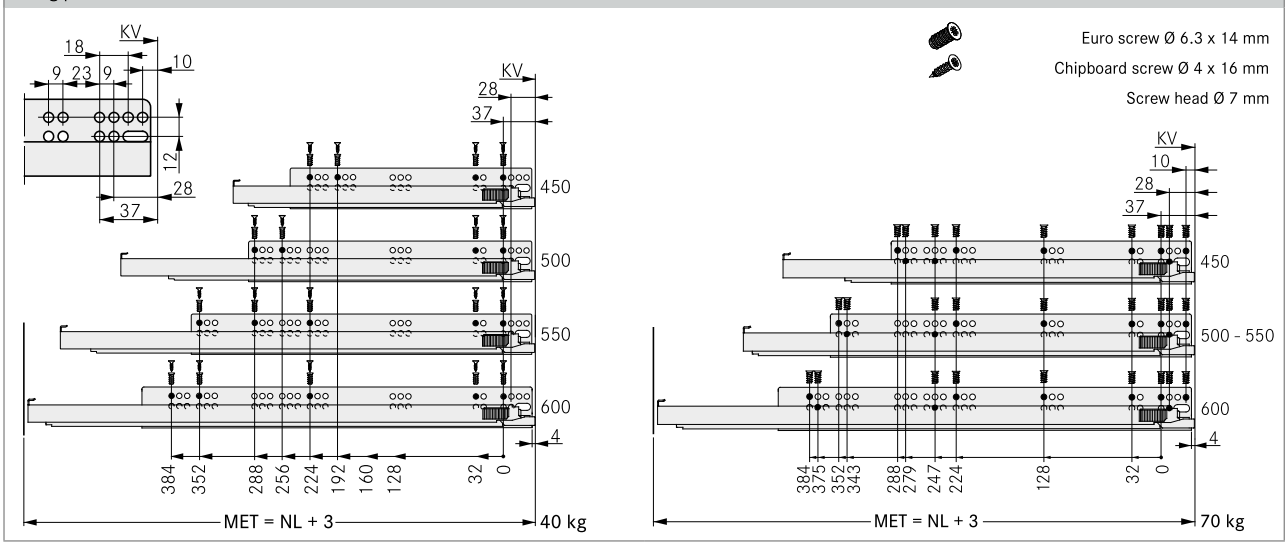

ЛЕГЕНДА

B	Долен панел	FST	Припокриване отпред	NL	Номинална дължина
BB / BL	Ширина дъно / Дължина дъно	KV	Преден ръб на шкафа	RW	Заден панел
EB	Конструкт. ширина	LWK	Вътрешна ширина на шкафа	RWB	Ширина заден панел
FAS	Припокриване, страница	MET	Минимална монтажна дълб.	RWH	Височина заден панел

KSH Hadzhidimitrov
КСХ-Хаджидимитров ЕООД София, кв.Враждебна, ул. 3-та, 4 тел.: 02/ 943 45 34 www.obkov.com /e-mail: office@obkov.com

GRASS

Техническа информация

Прикрепване на челото на чекмеджето и поставяне на чекмеджето

Поставете чекмеджето върху удължения плъзгач Dynapro и го натиснете, докато се чуе прищракването

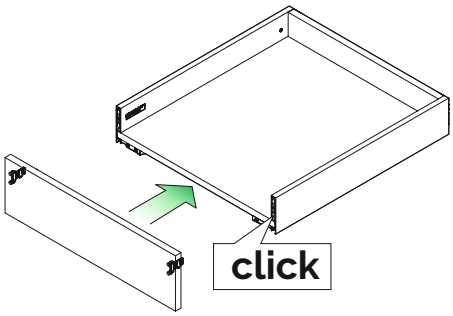

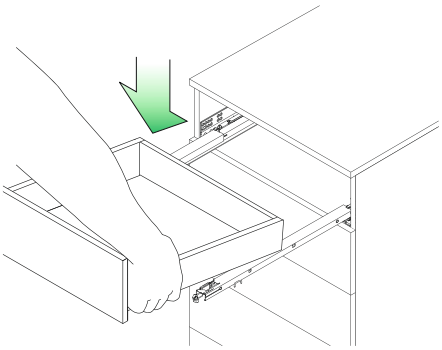

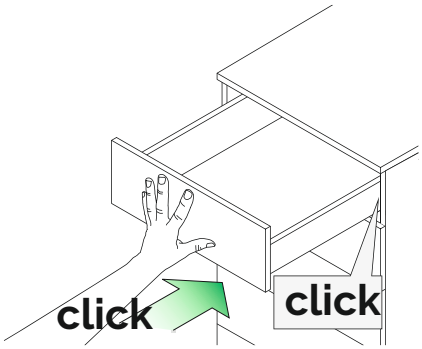

Сваляне на чекмеджето

Издърпайте чекмеджето, натиснете лостовете на заключващото устройство и вдигнете чекмеджето от плъзгача.

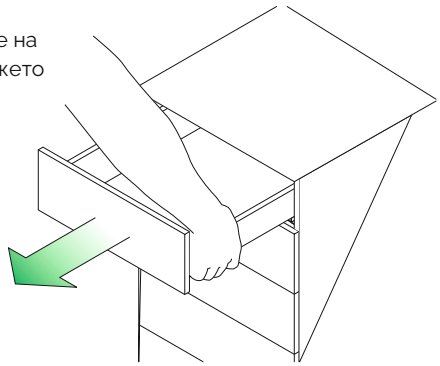

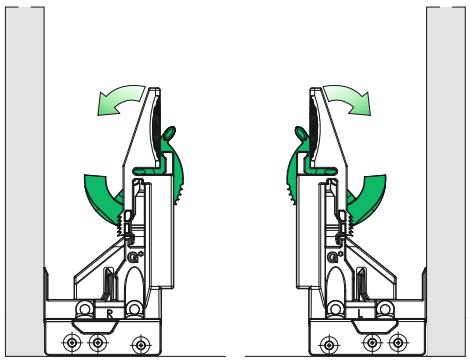

Използвайте винтове #16мм за монтаж

Сваляне на предния панел на чекмеджето

Използвайте отвертка Pozidrive № 2 за освобождаване и на всички настройки.

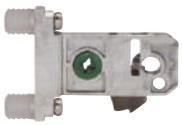

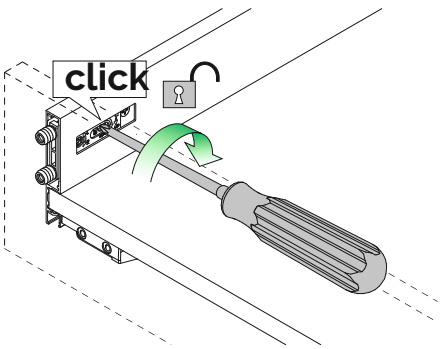

Капацитет за теглото на двойка плъзгачи

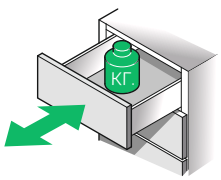

Dynapro 3D: 40 kg динамично натоварване, 40 kg статично натоварване

Dynapro отговаря и надхвърля минималните изисквания на стандарта ANSI/BHMA A156.9, клас 1
Тествано в шкафове, като се използват минимум 4 монтажни винта

KSH Hadzhidimitrov
КСХ-Хаджидимитров ЕООД София, кв.Враждебна, ул. 3-та, 4 тел.: 02/ 943 45 34 www.obkov.com /e-mail: office@obkov.com

G*GRASS

Регулиране на височината (макс. +2,5 / -1,5 мм) чрез Vionaro

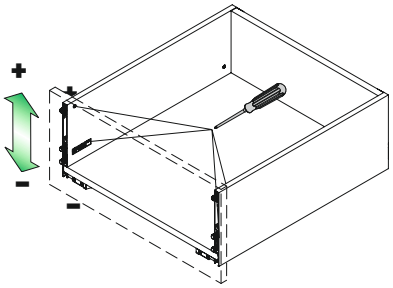

Регулирайте двете страни

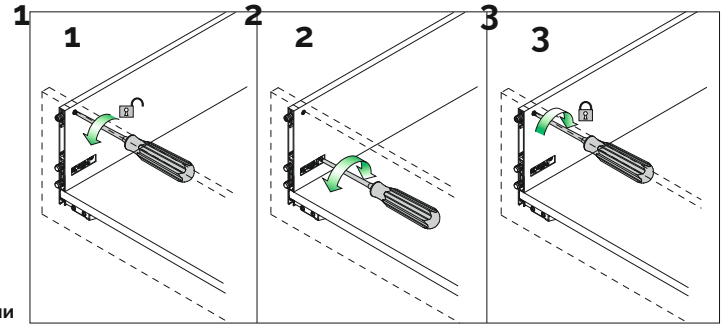

Предно заключващо устройство Dynapro

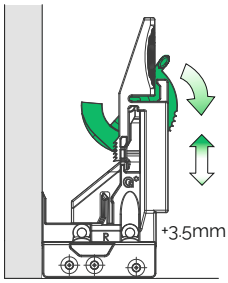

Странично регулиране (макс. ±1,5 мм) чрез Vionaro

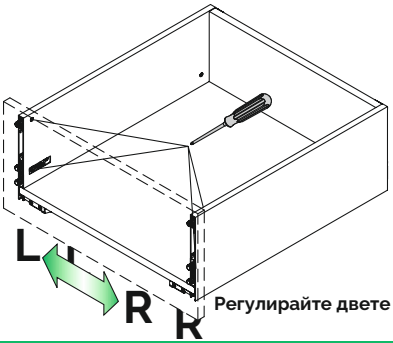

Регулирайте двете страни

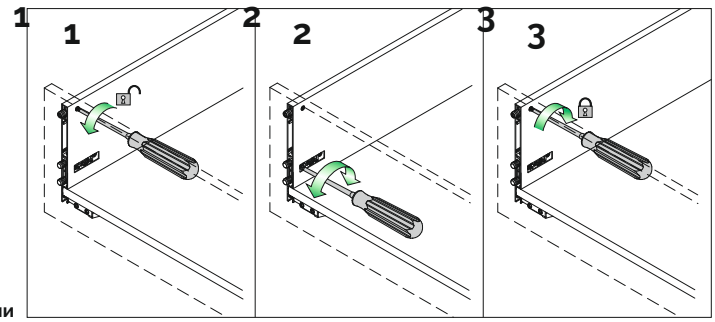

Регулиране на наклона (макс. +2,5 / -1,5 мм) чрез Vionaro

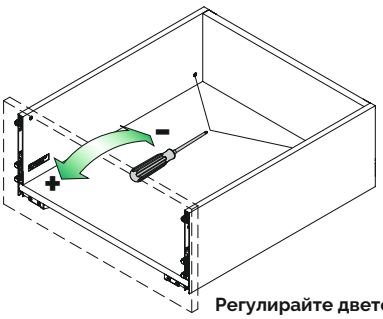

Регулирайте двете страни

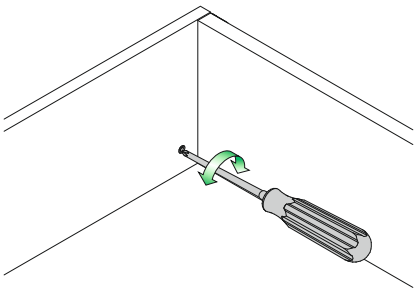

Регулиране на дълбочината (+4,5 мм напред)

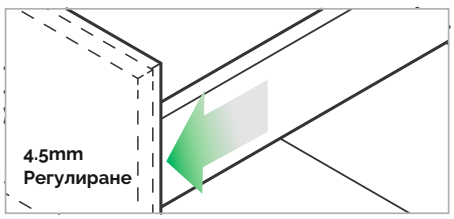

Регулирайте левия и десния регулиращ винтедновременно в противоположни посоки

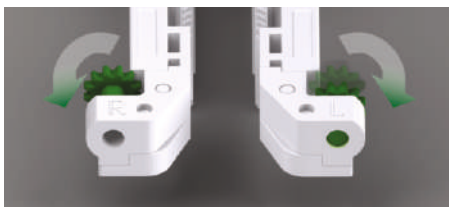

Монтаж на устройството за дълбочината

Сваляне	Поставяне
Натиснете с отвертка пластината. Завъртете и извадете сглобката.	Поставете елемнта за дълбочина и завъртете, за да го заключите.

① **Сваляне** ② **Поставяне**

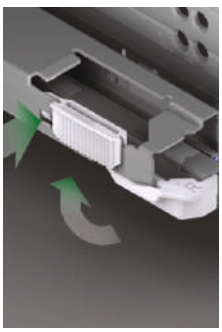

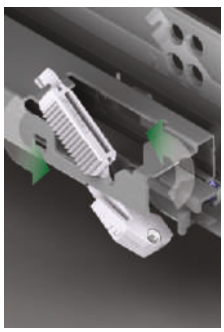

Необходима е отвертка за отстраняване на стандартния елемент

Монтаж на комплект заден адаптер

Адаптерът е необходим при използване на 3D регулиране с Dynapro. Поставете задните адаптери в задната част на всяка от страниците на чекмеджетата Vionaro, както е показано.

Стъпка 1
Подравнете с долния отвор.

Стъпка 2
Натиснете в отвора.

Стъпка 3
Щракнете на място.

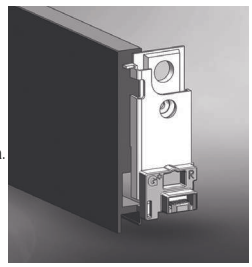

KSH Hadzhidimitrov
КСХ-Хаджидимитров ЕООД София, кв.Враждебна, ул. 3-та, 4 тел.: 02/ 943 45 34 www.obkov.com /e-mail: office@obkov.com

Аксесоари за чекмеджета

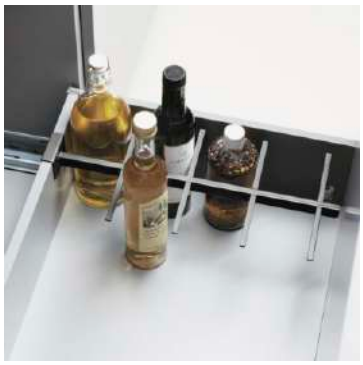

Държач за бутилки Spider

Закрепете Spider върху задната стена на чекмеджето (16 мм гръб) - не са необходими инструменти.

Включва: 1 преграда за бутилки
Приложение: до 8 бутилки
Материал: прахово боядисана стомана
Произведен в Швейцария

Код артикул	Снимка/схема	Ширина мм	Дълбочина мм	Височина мм	Цена с ДДС
003-**F146**101**347**		175	435	45	22,45 лв

Система разделители от ПВЦ за чекмеджета

Цвят	Разделител	Конектор		Височина мм	Цена с ДДС
Тъмно сиво			2-пътни 3-пътни 4-пътни	60 мм 90 мм	Приблизителна цена за разделяне на чекмедже 50x50 см с 4 отделения за прибори и 1 голямо отделение за ножове - 88,00 лв. С ДДС
Сив велур			2-пътни 3-пътни 4-пътни	60 мм 90 мм	
Бяло			2-пътни 3-пътни 4-пътни	60 мм 90 мм	

Вижте повече + цени и схеми + видео:
http://www.obkov.com/downloads/%D0%A0%D0%B0%D0%B7%D0%B4%D0%B5%D0%BB%D0%B8%D1%82%D0%B5%D0%BB%D0%B8%20%D0%B7%D0%B0%20%D1%87%D0%B5%D0%BA%D0%BC%D0%B5%D0%B4%D0%B6%D0%B5.pdf